29-04-17 09:19

H29国体予選個人戦(29-04-15実施)　高校女子ﾀﾞﾌﾞﾙｽ

0001 山内 美海(室蘭栄高校)
金子 栞苑(室蘭栄高校)

0002 久保 恭子(伊達緑丘高校)
田部 芽生(伊達緑丘高校)

0003 萬 麻奈(登明日中等教育)
米谷 ゆづ(登明日中等教育)

0004 山田 姫華(大谷室蘭高校)
山田 華梨(大谷室蘭高校)

0005 平田 真夕(室蘭清水丘高校)
三河 雪乃(室蘭清水丘高校)

0006 宗 蒼(登別青嶺高校)
三澤 愛生(登別青嶺高校)

0007 菊地 七瀬(室蘭東翔高校)
澤谷 侑(室蘭東翔高校)

0008 高橋 希実(室蘭栄高校)
酒井 友希(室蘭栄高校)

0009 小笠原 遥華(大谷室蘭高校)
横山 朋香(大谷室蘭高校)

0010 梅津 朝香(伊達緑丘高校)
渡邉 琉花(伊達緑丘高校)

0011 松村 佳奈(室蘭東翔高校)
佐々木 由納(室蘭東翔高校)

0012 表 憂唯菜(室蘭清水丘高校)
小川 渚紗(室蘭清水丘高校)

0013 北野 彩夏(室蘭栄高校)
炭谷 早絵(室蘭栄高校)

0014 柴崎 汐莉(伊達高校)
大山 翠(伊達高校)

0015 寺崎 瑠華(室蘭東翔高校)
森本 帆？(室蘭東翔高校)

0016 水戸 彩渚(伊達緑丘高校)
幣 朱夏(伊達緑丘高校)

0017 竹内 美羽(室蘭清水丘高校)
上田 帆風(室蘭清水丘高校)

0018 髙橋 里美(室蘭栄高校)
網野 未悠那(室蘭栄高校)

0019 宍戸 玲菜(大谷室蘭高校)
藤井 麗(大谷室蘭高校)

0020 山田 真里安(室蘭栄高校)
嶋田 心菜(室蘭栄高校)

0021 今井 楓夏(大谷室蘭高校)
高橋 愛佳(大谷室蘭高校)

0022 櫻井 未柚(室蘭清水丘高校)
宮下 悠(室蘭清水丘高校)

0023 宮本 悠月(室蘭東翔高校)
野島 汐里(室蘭東翔高校)

0024 庄司 明日香(伊達緑丘高校)
石丸 寧音(伊達緑丘高校)

0025 安積 莉保(室蘭東翔高校)
西島 ユリナ(室蘭東翔高校)

0026 進藤 唯(伊達高校)
形部 美友(伊達高校)

0027 小本 寧々(室蘭清水丘高校)
鈴木 優花(室蘭清水丘高校)

0028 野田 杏由奈(大谷室蘭高校)
堀下 稚(大谷室蘭高校)

0029 菊地 由佳理(室蘭栄高校)
笠原 花音(室蘭栄高校)

0030 武者 麗(伊達高校)
松本 乃江(伊達高校)

0031 袰岩 風花(室蘭清水丘高校)
原 美智(室蘭清水丘高校)

0032 斎藤 若菜(登明日中等教育)
鈴木 花音(登明日中等教育)

0033 足立 桃花(大谷室蘭高校)
名波 桜彩(大谷室蘭高校)

0034 伊藤 瑠南(室蘭東翔高校)
畑山 愛南(室蘭東翔高校)

0035 松下 樹季(伊達緑丘高校)
林 奈美(伊達緑丘高校)

0036 垣原 芽衣(登別青嶺高校)
藤本 理沙(登別青嶺高校)
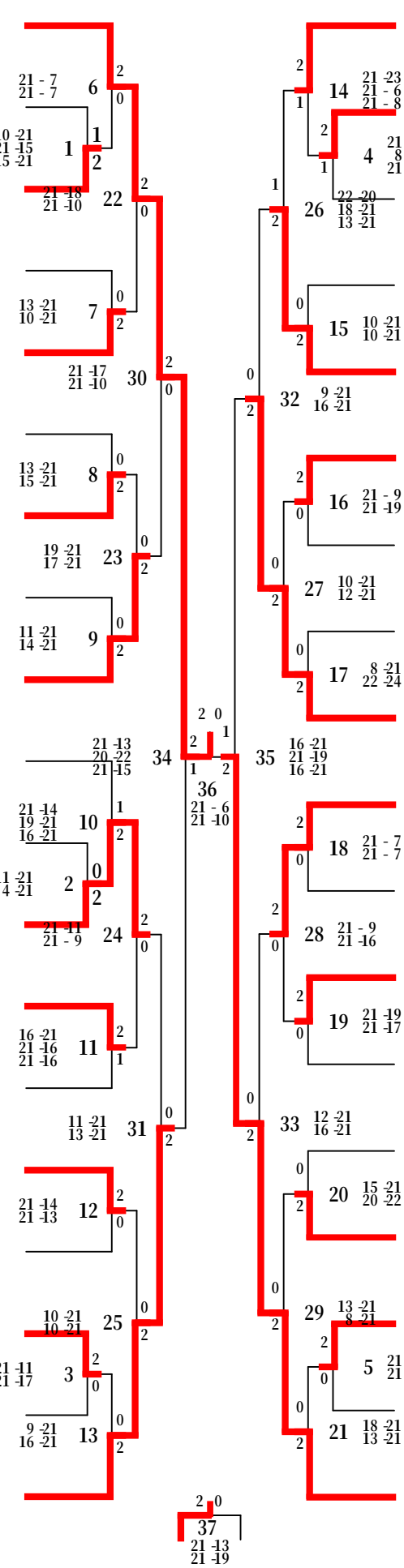
0037 佐々木 澪(室蘭清水丘高校)
佐藤 かのん(室蘭清水丘高校)