男子ダブルス

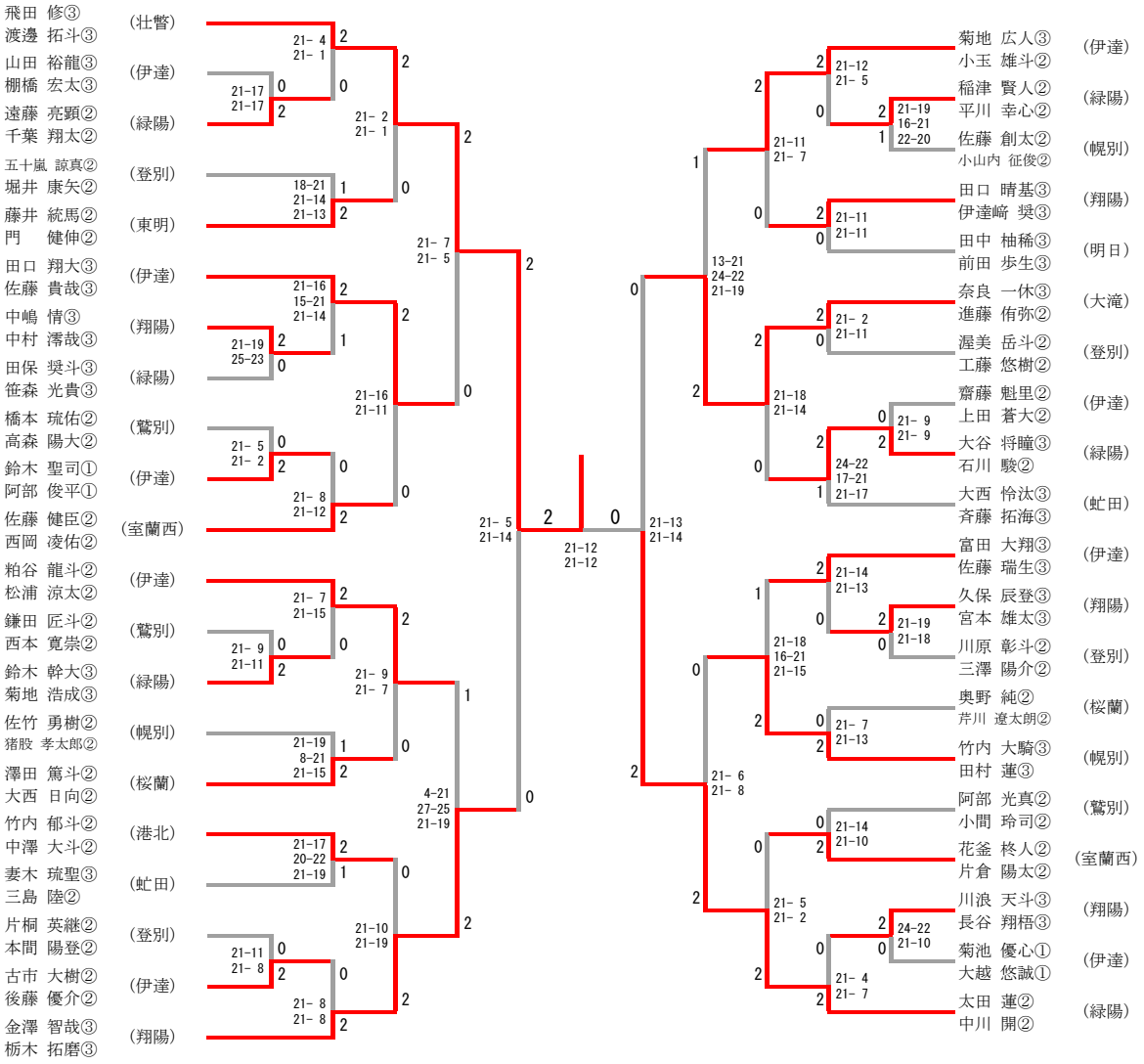
飛田 修③
渡邊 拓斗③
(壮瞥)
山田 裕龍③
棚橋 宏太③
(伊達)
遠藤 亮顕②
千葉 翔太②
(緑陽)
五十嵐 諒真②
堀井 康矢②
(登別)
藤井 統馬②
門 健伸②
(東明)
田口 翔大③
佐藤 貴哉③
(伊達)
中嶋 情③
中村 澪哉③
(翔陽)
田保 奨斗③
笹森 光貴③
(緑陽)
橋本 琉佑②
高森 陽大②
(鷲別)
鈴木 聖司①
阿部 俊平①
(伊達)
佐藤 健臣②
西岡 凌佑②
(室蘭西)
粕谷 龍斗②
松浦 涼太②
(伊達)
鎌田 匠斗②
西本 寛崇②
(鷲別)
鈴木 幹大③
菊地 浩成③
(緑陽)
佐竹 勇樹②
猪股 孝太郎②
(幌別)
澤田 篤斗②
大西 日向②
(桜蘭)
竹内 郁斗②
中澤 大斗②
(港北)
妻木 琉聖③
三島 陸②
(虻田)
片桐 英継②
本間 陽登②
(登別)
古市 大樹②
後藤 優介②
(伊達)
金澤 智哉③
栃木 拓磨③
(翔陽)
菊地 広人③
小玉 雄斗②
(伊達)
稲津 賢人②
平川 幸心②
(緑陽)
佐藤 創太②
小山内 征俊②
(幌別)
田口 晴基③
伊達崎 奨③
(翔陽)
田中 柚稀③
前田 歩生③
(明日)
奈良 一休③
進藤 侑弥②
(大滝)
渥美 岳斗②
工藤 悠樹②
(登別)
齋藤 魁里②
上田 蒼大②
(伊達)
大谷 将瞳③
石川 駿②
(緑陽)
大西 怜汰③
斉藤 拓海③
(虻田)
富田 大翔③
佐藤 瑞生③
(伊達)
久保 辰登③
宮本 雄太③
(翔陽)
川原 彰斗②
三澤 陽介②
(登別)
奥野 純②
芹川 遼太朗②
(桜蘭)
竹内 大騎③
田村 蓮③
(幌別)
阿部 光真②
小間 玲司②
(鷲別)
花釜 柊人②
片倉 陽太②
(室蘭西)
川浪 天斗③
長谷 翔梧③
(翔陽)
菊池 優心①
大越 悠誠①
(伊達)
太田 蓮②
中川 開②
(緑陽)
21- 4
21- 1
21-17
21-17
21- 2
21- 1
18-21
21-14
21-13
21- 7
21- 5
21-16
15-21
21-14
21-19
25-23
21-16
21-11
21- 5
21- 2
21- 8
21-12
21- 5
21-14
21-12
21-12
21-13
21-14
21- 7
21-15
21- 9
21-11
21- 9
21- 7
21-19
8-21
21-15
4-21
27-25
21-19
21-17
20-22
21-19
21-10
21-19
21-11
21- 8
21- 8
21- 8
13-21
24-22
21-19
21-12
21- 5
21-19
16-21
22-20
21-11
21- 7
21-11
21-11
21- 2
21-11
21-18
21-14
21- 9
21- 9
24-22
17-21
21-17
21-14
21-13
21-19
21-18
21-18
16-21
21-15
21- 7
21-13
21- 6
21- 8
21-14
21-10
21- 5
21- 2
24-22
21-10
21- 4
21- 7