26-07-26 18:45

H26北海道選手権予選(26-07-26実施)　男子ｼﾝｸﾞﾙｽ

0001 武井智崇(室蘭清水丘高校)
0001

0002 石田大輔(室蘭工業高校)
0033

0003 大平剛士(伊達緑丘高校)
0032

0004 田村大輔(大谷室蘭高校)
0017

0005 齋藤風希(室蘭栄高校)
0048

0006 谷口雄飛(登別青嶺高校)
0049

0007 小原正也(室蘭東翔高校)
0016

0008 高橋竜司(登別青嶺高校)
0009

0009 名畑広大(室蘭工業高校)
0056

0010 塩士僚(伊達緑丘高校)
0041

0011 福本拓巳(伊達高校)
0024

0012 日向颯斗(室蘭栄高校)
0025

0013 前田啓汰(室蘭東翔高校)
0040

0014 猪村優(室蘭清水丘高校)
0057

0015 坂本剛生(大谷室蘭高校)
0008

0016 高橋拓也(室蘭栄高校)
0005

0017 佐藤槙二(伊達高校)
0037

0018 山下豊(登別青嶺高校)
0028

0019 上坂琢(伊達緑丘高校)
0021

0020 稲垣統也(室蘭東翔高校)
0044

0021 及川雄大(登明日中等教育)
0053

0022 宇佐美航希(大谷室蘭高校)
0012

0023 田中力哉(室蘭工業高校)
0013

0024 森宮政和(伊達緑丘高校)
0052

0025 澤田直哉(登別青嶺高校)
0045

0026 枡澤飛翔(室蘭清水丘高校)
0020

0027 木村流輝(室蘭東翔高校)
0029

0028 久末和弥(室蘭栄高校)
0036

0029 成島勇(伊達緑丘高校)
0004

0030 蛯子祐紀(伊達緑丘高校)
0003

0031 戸澤伶介(登別青嶺高校)
0035

0032 対馬陸(室蘭東翔高校)
0030

0033 五十嵐勇人(室蘭工業高校)
0019

0034 相田純耶(伊達緑丘高校)
0046

0035 志田悠斗(室蘭栄高校)
0051

0036 越野純希(室蘭清水丘高校)
0014

0037 宮本恵造(伊達高校)
0011

0038 佐藤哲太(室蘭工業高校)
0054

0039 池田大稀(伊達緑丘高校)
0043

0040 工藤瞬(室蘭栄高校)
0022

0041 欅田順也(室蘭清水丘高校)
0027

0042 濱野彬喜(大谷室蘭高校)
0038

0043 蒔苗隼也(室蘭東翔高校)
0006

0044 菊地創汰(室蘭工業高校)
0007

0045 権平俊弥(伊達緑丘高校)
0058

0046 葛西晃平(伊達高校)
0039

0047 伊藤龍(登別青嶺高校)
0026

0048 金田一賢(室蘭栄高校)
0023

0049 早川廉(大谷室蘭高校)
0042

0050 小林雄飛(伊達緑丘高校)
0055

0051 石垣賀規(登明日中等教育)
0010

0052 青山貴也(伊達緑丘高校)
0015

0053 吉田圭吾(登別青嶺高校)
0050

0054 米本悠人(室蘭工業高校)
0047

0055 弘田和椰(室蘭東翔高校)
0018

0056 加藤友哉(伊達高校)
0031

0057 佐藤功樹(室蘭清水丘高校)
0034
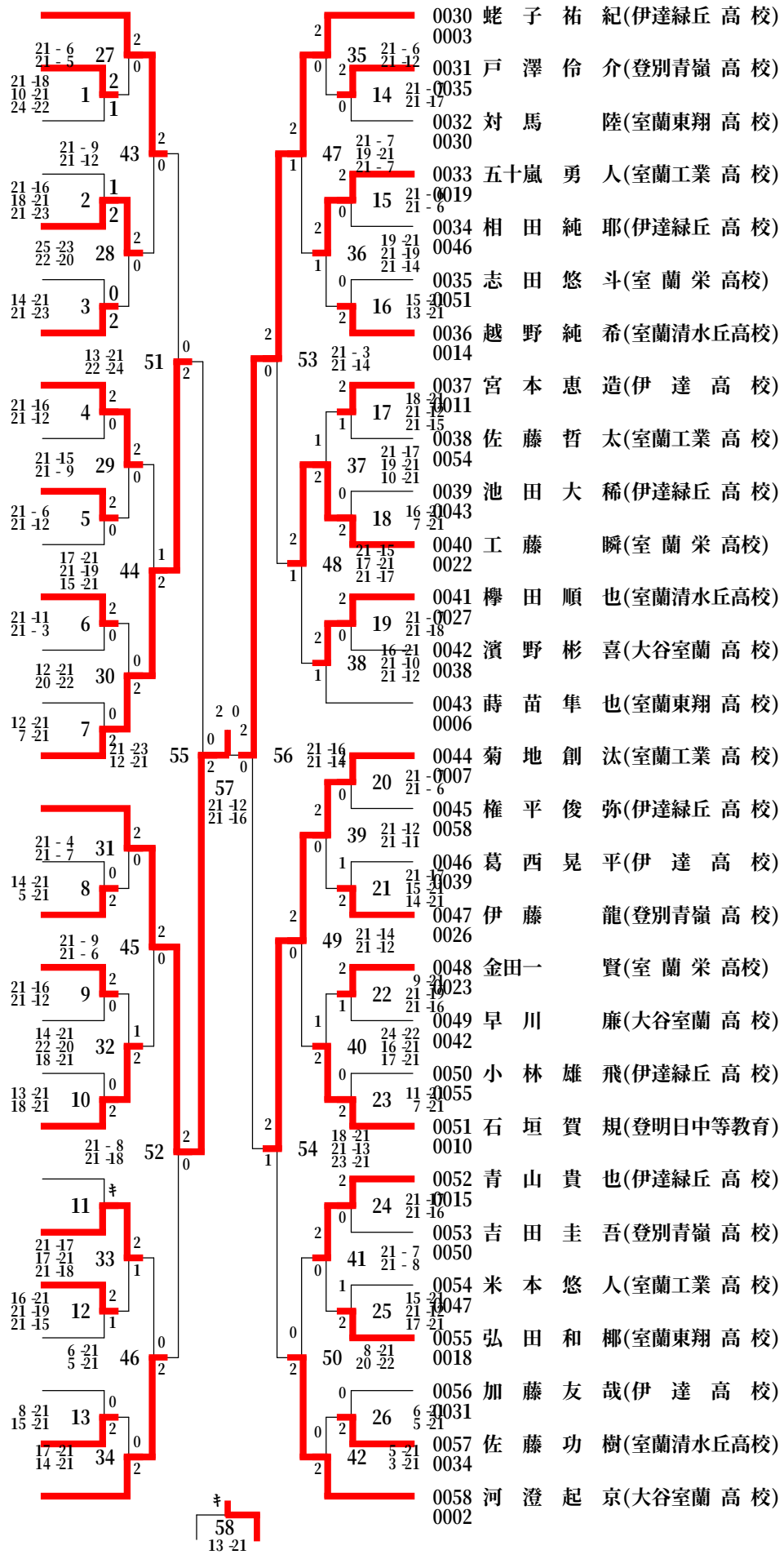
0058 河澄起京(大谷室蘭高校)
0002