BD　（２４）

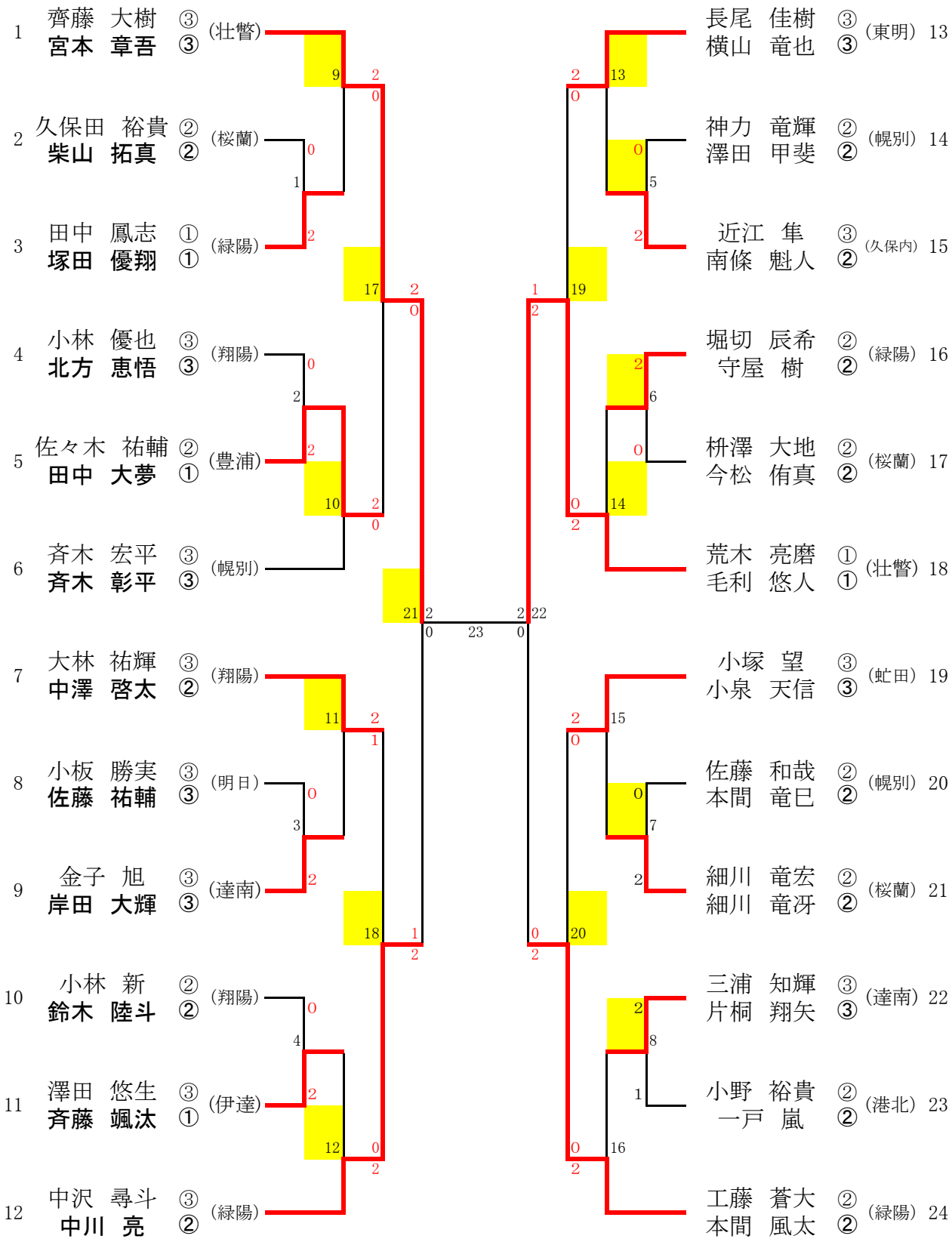
1 齊藤 大樹 ③ 宮本 章吾 ③ (壮瞥)
2 久保田 裕貴 ② 柴山 拓真 ② (桜蘭)
3 田中 鳳志 ① 塚田 優翔 ① (緑陽)
4 小林 優也 ③ 北方 恵悟 ③ (翔陽)
5 佐々木 祐輔 ② 田中 大夢 ① (豊浦)
6 斉木 宏平 ③ 斉木 彰平 ③ (幌別)
7 大林 祐輝 ③ 中澤 啓太 ② (翔陽)
8 小板 勝実 ③ 佐藤 祐輔 ③ (明日)
9 金子 旭 ③ 岸田 大輝 ③ (達南)
10 小林 新 ② 鈴木 陸斗 ② (翔陽)
11 澤田 悠生 ③ 斉藤 颯汰 ① (伊達)
12 中沢 尋斗 ③ 中川 亮 ② (緑陽)
長尾 佳樹 ③ 横山 竜也 ③ (東明) 13
神力 竜輝 ② 澤田 甲斐 ② (幌別) 14
近江 隼 ③ 南條 魁人 ② (久保内) 15
堀切 辰希 ② 守屋 樹 ② (緑陽) 16
枡澤 大地 ② 今松 侑真 ② (桜蘭) 17
荒木 亮磨 ① 毛利 悠人 ① (壮瞥) 18
小塚 望 ③ 小泉 天信 ③ (虻田) 19
佐藤 和哉 ② 本間 竜巳 ② (幌別) 20
細川 竜宏 ② 細川 竜冴 ② (桜蘭) 21
三浦 知輝 ③ 片桐 翔矢 ③ (達南) 22
小野 裕貴 ② 一戸 嵐 ② (港北) 23
工藤 蒼大 ② 本間 風太 ② (緑陽) 24