BS32

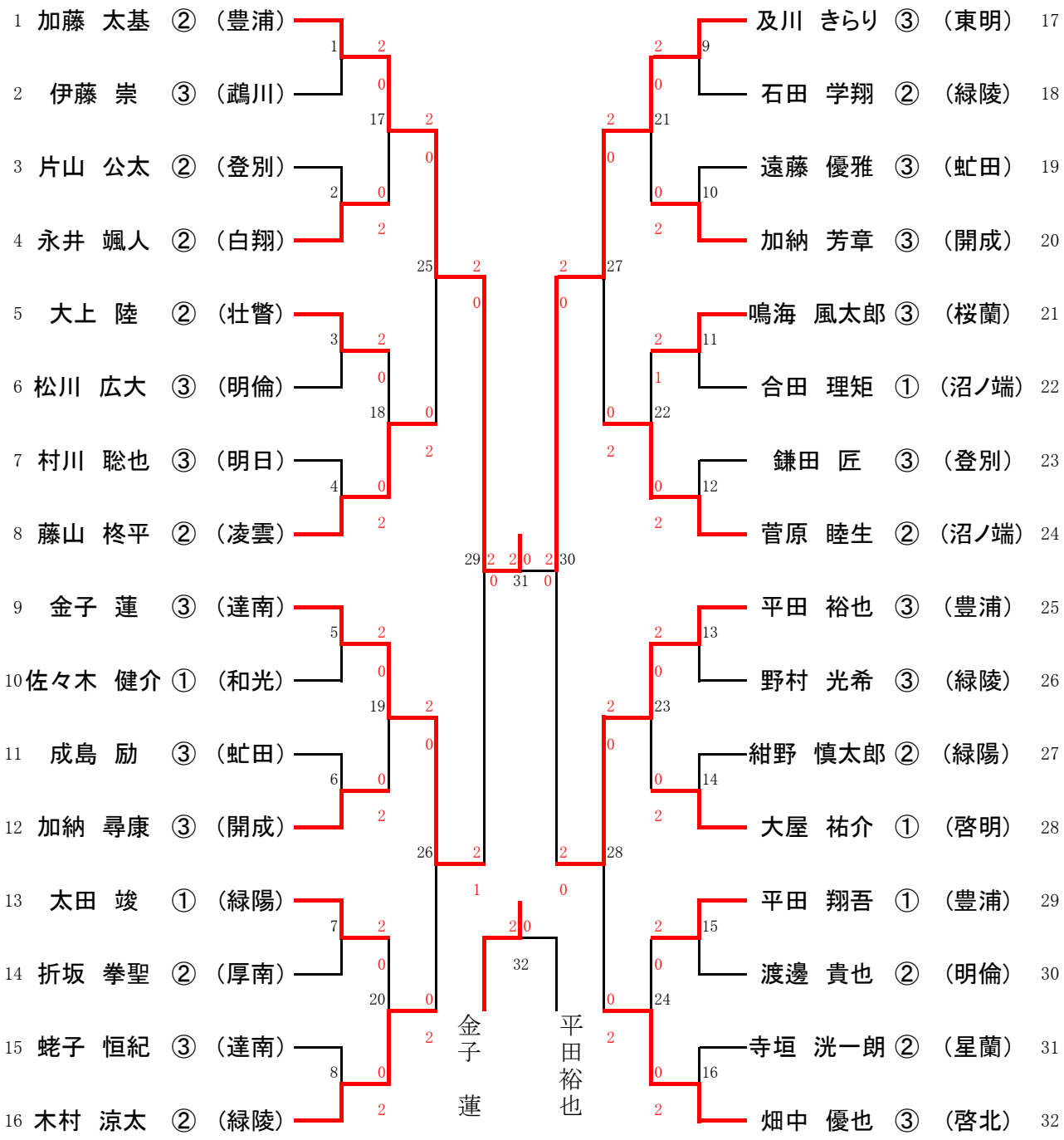
1 加藤 太基 ② （豊浦）
2 伊藤 崇 ③ （鵡川）
3 片山 公太 ② （登別）
4 永井 颯人 ② （白翔）
5 大上 陸 ② （壮瞥）
6 松川 広大 ③ （明倫）
7 村川 聡也 ③ （明日）
8 藤山 柊平 ② （凌雲）
9 金子 蓮 ③ （達南）
10 佐々木 健介 ① （和光）
11 成島 励 ③ （虻田）
12 加納 尋康 ③ （開成）
13 太田 竣 ① （緑陽）
14 折坂 拳聖 ② （厚南）
15 蛯子 恒紀 ③ （達南）
16 木村 涼太 ② （緑陵）
17 及川 きらり ③ （東明）
18 石田 学翔 ② （緑陵）
19 遠藤 優雅 ③ （虻田）
20 加納 芳章 ③ （開成）
21 鳴海 風太郎 ③ （桜蘭）
22 合田 理矩 ① （沼ノ端）
23 鎌田 匠 ③ （登別）
24 菅原 睦生 ② （沼ノ端）
25 平田 裕也 ③ （豊浦）
26 野村 光希 ③ （緑陵）
27 紺野 慎太郎 ② （緑陽）
28 大屋 祐介 ① （啓明）
29 平田 翔吾 ① （豊浦）
30 渡邊 貴也 ② （明倫）
31 寺垣 洸一朗 ② （星蘭）
32 畑中 優也 ③ （啓北）
金子 蓮
平田 裕也