男子シングルス

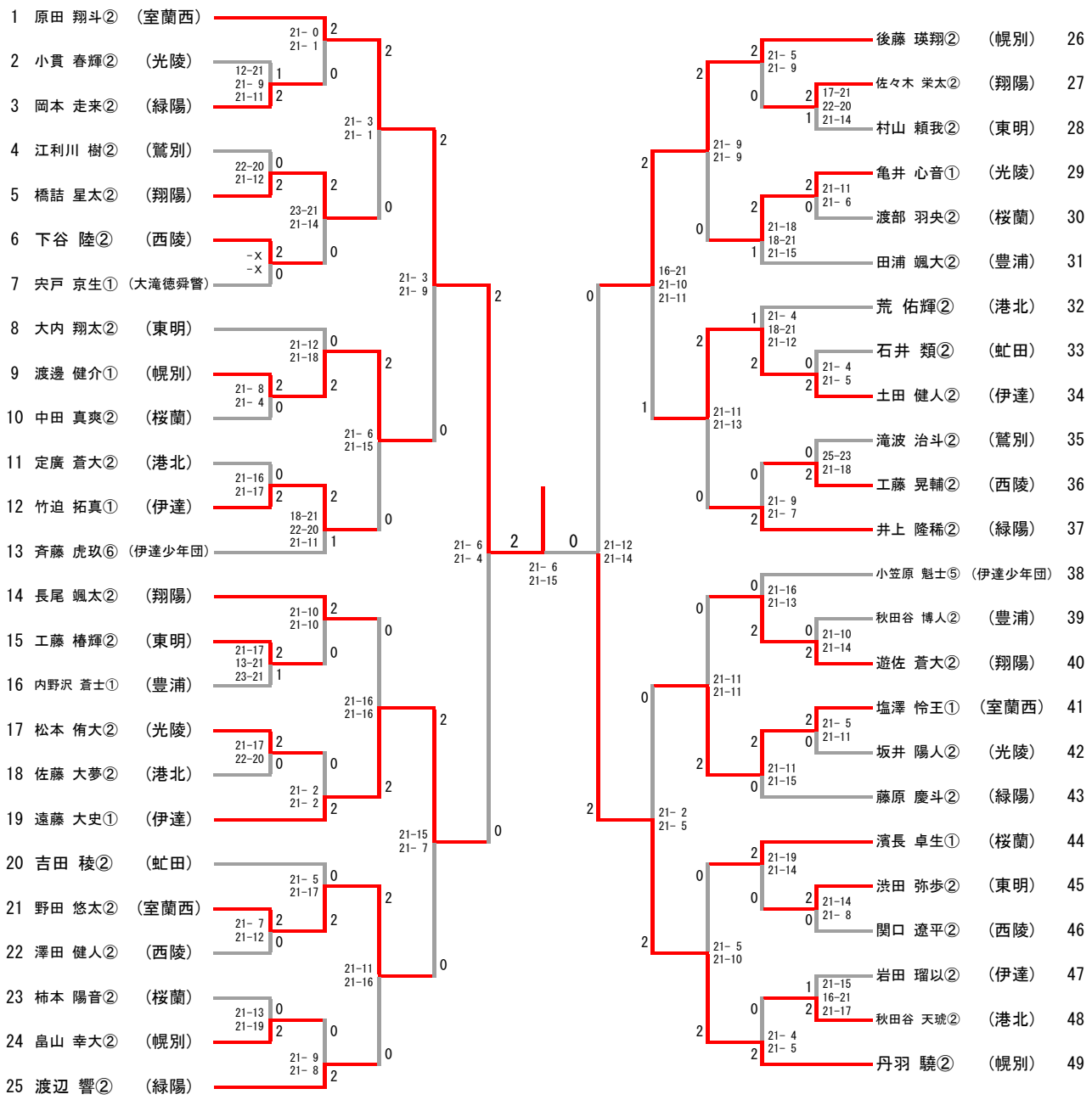

三位決定戦

女子シングルス

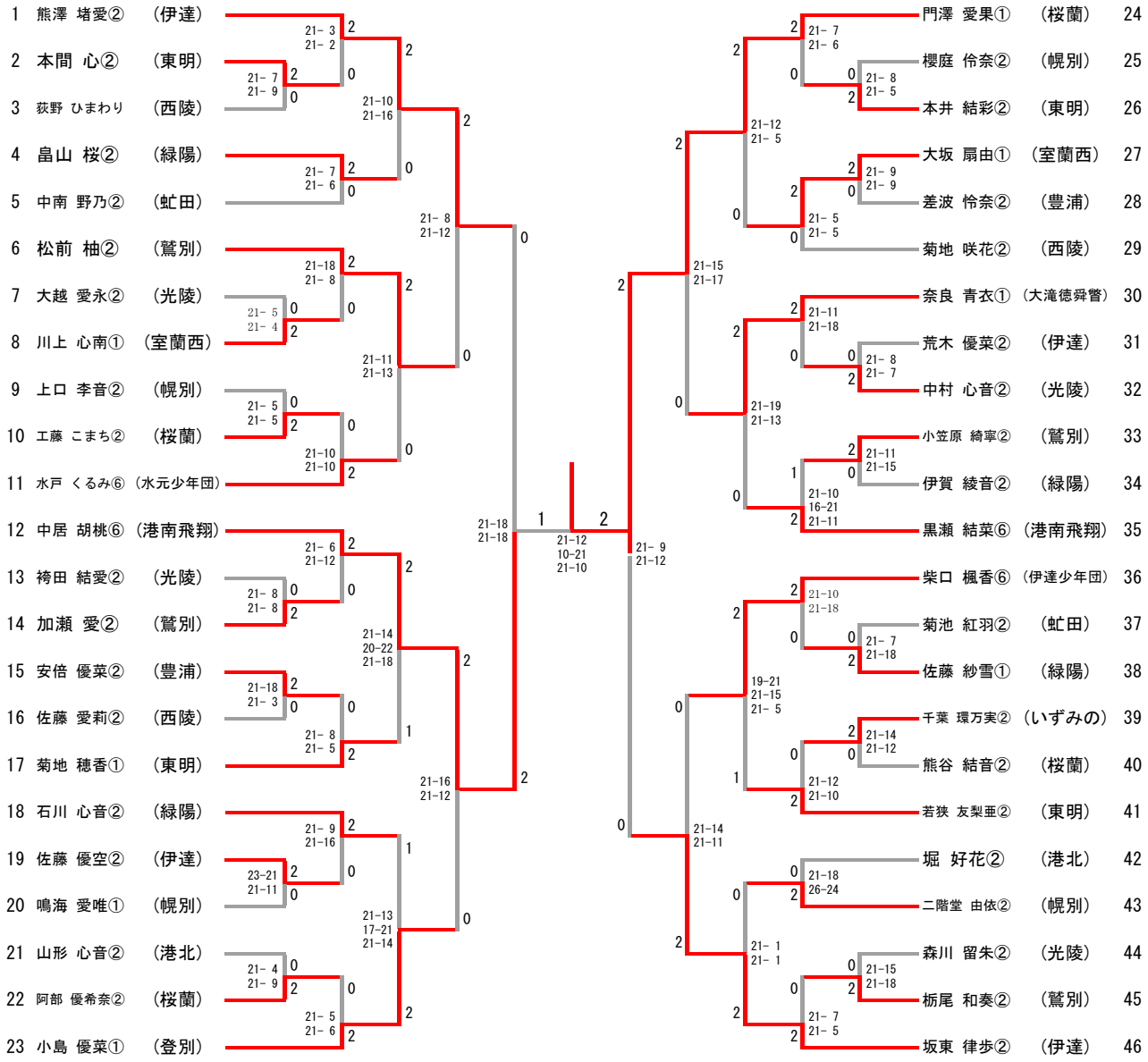
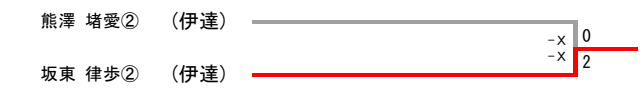
三位決定戦