27-09-27 19:53
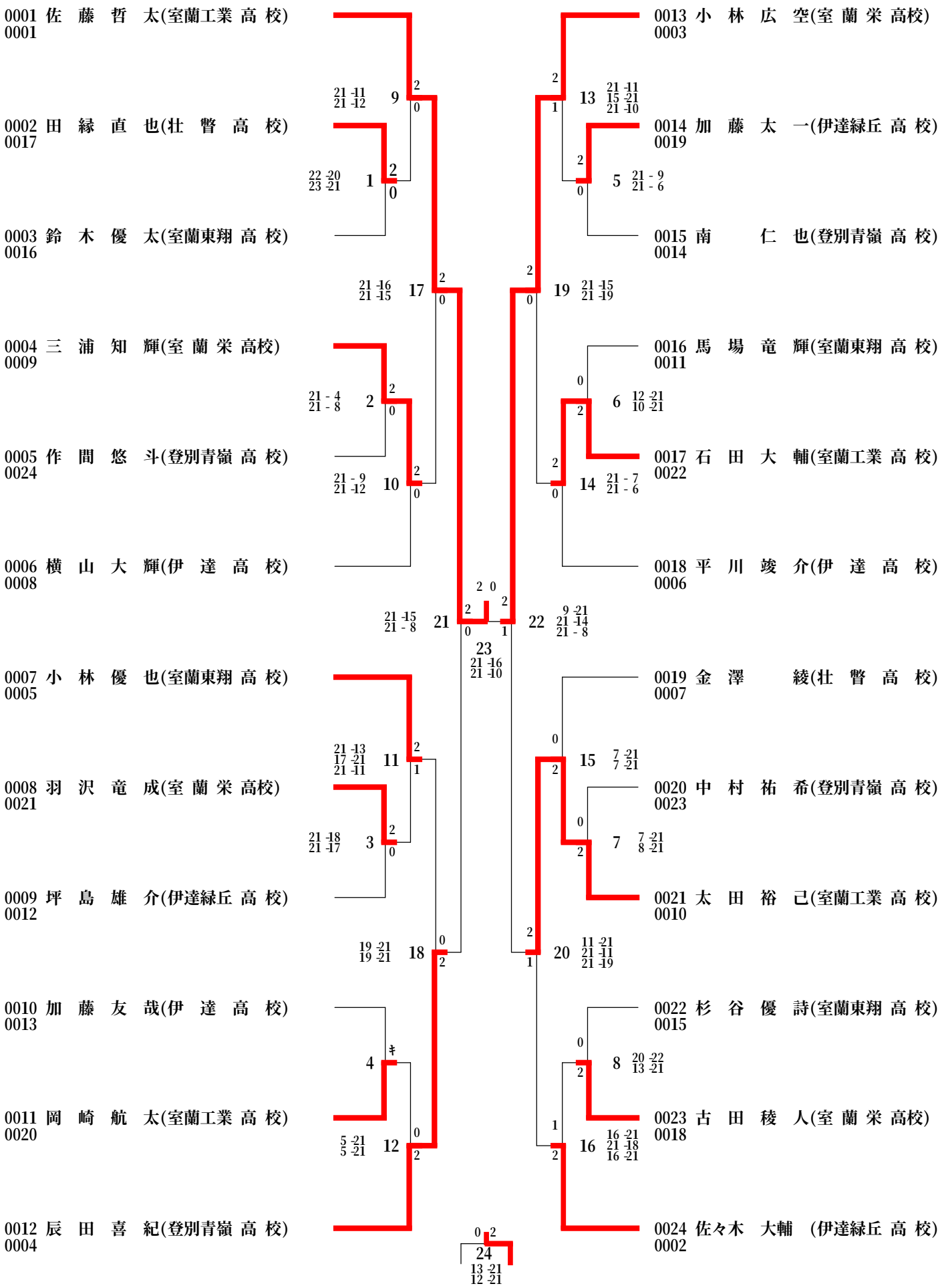
H27ヨネックス杯（２部）(27-09-27実施)　男子ｼﾝｸﾞﾙｽ